PENTAX

Optio H90

Quick Guide

Fijn dat u hebt gekozen voor deze digitale camera van PENTAX.

Het is raadzaam om deze gids “Snel aan de slag” door te lezen voordat u de camera voor het eerst gebruikt, zodat u vertrouwd raakt met de basisbediening van de camera. Raadpleeg de “Bedieningshandleiding” op de cd voor een verdere uitleg van functies en geavanceerde bediening van de camera.

Aan de gebruikers van deze camera

- Gebruik of bewaar dit apparaat niet in de buurt van apparatuur die sterke elektromagnetische straling of magnetische velden genereert.
- Sterke elektromagnetische straling of de magnetische velden die worden geproduceerd door apparatuur zoals radiozenders, kunnen de monitor storen, de opgeslagen gegevens beschadigen of het interne circuit van het product beïnvloeden en camerastoringen veroorzaken.
- Het paneel met vloeibare kristallen is gemaakt met behulp van extreem hoge-precisietechnologie. Hoewel het percentage werkende pixels 99,99% of hoger is, dient u er rekening mee te houden dat 0,01% of minder van de pixels niet oplicht of juist wel oplicht wanneer dat niet zou moeten. Dit heeft echter geen effect op het opgenomen beeld.
- Als u de camera op een helder onderwerp richt, kan er op het scherm een lichtband verschijnen. Dit verschijnsel wordt “smear” genoemd en betekent niet dat de camera defect is.
- De illustraties en de weergave op het scherm kunnen in deze handleiding afwijken van het feitelijke product.
- In deze handleiding worden SD-geheugenkaarten en SDHC-geheugenkaarten beide aangeduid met de term “SD-geheugenkaarten”.
- In deze handleiding wordt de algemene term “computer(s)” gebruikt voor zowel Windows-pc’s als Macintosh-computers.
- In deze handleiding wordt de term “batterij” gebruikt voor alle soorten batterijen die voor deze camera en de accessoires kunnen worden gebruikt.

VEILIG GEBRUIK VAN DE CAMERA

We hebben de grootst mogelijke aandacht besteed aan de veiligheid van dit product. Bij gebruik van dit product vragen we om uw speciale aandacht voor zaken die zijn aangeduid met de volgende symbolen.

Waarschuwing	Dit symbool geeft aan dat het niet in acht nemen van deze waarschuwing ernstig persoonlijk letsel kan veroorzaken.
Pas op	Dit symbool geeft aan dat het niet in acht nemen van deze waarschuwing minder ernstig tot gemiddeld persoonlijk letsel of materiële schade kan veroorzaken.

Over de camera

Waarschuwing

- Probeer de camera niet uit elkaar te halen of te veranderen. De camera bevat onderdelen die onder hoogspanning staan, waardoor er gevaar voor elektrische schokken bestaat.
- Mocht het binnenwerk van de camera open liggen, bijvoorbeeld doordat de camera valt of anderszins wordt beschadigd, raak dan nooit het vrijgekomen gedeelte aan, aangezien er gevaar is voor een elektrische schok.
- De camerariem om uw nek doen kan ook gevaarlijk zijn. Pas vooral op dat kinderen de riem niet om hun nek doen.
- Als zich tijdens het gebruik onregelmatigheden voordoen, zoals rook of een vreemde geur, houd dan onmiddellijk op de camera te gebruiken. Verwijder de batterij of de netvoedingsadapter en neem contact op met het dichtstbijzijnde PENTAX Service Center. Verder gebruik van de camera kan brand of een elektrische schok veroorzaken.

Pas op

- Leg uw vingers niet over de flitser wanneer u deze gebruikt. U loopt dan gevaar op brandwonden.
- Dek de flitser niet af met kleding wanneer u deze gebruikt. Er bestaat een risico van verkleuring.
- Sommige delen van de camera worden tijdens het gebruik heet. Als dergelijke onderdelen lang worden vastgehouden, is er gevaar voor lichte verbrandingen.

- Mocht de monitor beschadigd raken, pas dan op voor glasdeeltjes. Vermijd ook elk contact van de vloeistofkristallen met uw huid, ogen en mond.
- Afhankelijk van individuele gevoeligheden en uw fysieke conditie kan het gebruik van de camera jeuk, uitslag en blaren veroorzaken. Als zich in die zin iets bijzonders voordoet, mag u de camera niet langer gebruiken en dient u onmiddellijk een arts te raadplegen.

Over de batterijlader en de netvoedingsadapter

⚠ Waarschuwing

- Gebruik uitsluitend de exclusief voor dit product ontwikkelde batterijlader en netvoeding met het juiste vermogen en de juiste spanning. Gebruik van een batterijlader en netvoedingsadapter met andere specificaties dan voorgeschreven voor dit product, of gebruik van de exclusief voor dit product ontwikkelde batterijlader en netvoeding met een niet juist gespecificeerd vermogen of spanning kan brand, elektrische schokken of schade aan de camera veroorzaken. De voorgeschreven spanning is 100-240V wisselstroom.
- Probeer het product niet te demonteren of te veranderen. Dit kan resulteren in brand of een elektrische schok.
- Als het product gaat roken of een vreemde geur afgeeft, of in het geval van welke andere onregelmatigheid dan ook, houdt u onmiddellijk op de camera te gebruiken en neemt u contact op met het dichtstbijzijnde PENTAX Service Center. Verder gebruik van het product kan brand of een elektrische schok veroorzaken.
- Mocht er water binnendringen in het product, neem dan contact op met een PENTAX Service Center. Verder gebruik van het product kan brand of een elektrische schok veroorzaken.
- Als het tijdens het gebruik van de batterijlader gaat onweren, haal het netsnoer dan uit het stopcontact en gebruik het product niet verder. Als u het product toch verder gebruikt, kan dit resulteren in beschadiging van de apparatuur, brand of een elektrische schok.
- Veeg de stekker van het netsnoer schoon als hij met stof bedekt raakt. Stof op de stekker kan brand veroorzaken.

⚠ Pas op

- Plaats geen zware voorwerpen op het netsnoer en buig het netsnoer niet overmatig. Het snoer kan daardoor beschadigd raken. Neem contact op met een servicecentrum van PENTAX als het snoer beschadigd is. Raak de aansluiting voor netsnoer niet aan als het netsnoer is aangesloten en vermijd kortsluiting.
- Sluit het netsnoer niet met vochtige handen aan op het stopcontact en koppel het niet met vochtige handen los. Dit kan resulteren in een elektrische schok.
- Laat de camera niet vallen en stel haar ook niet bloot aan hevige schokken. Dat kan ertoe leiden dat de camera defect raakt.
- Gebruik de batterijlader uitsluitend voor het opladen van de oplaadbare lithium-ionbatterij D-LI88. Het opladen van andere batterijen kan leiden tot een explosie, oververhitting of beschadiging van de batterijlader.
- Verminder de kans op ongelukken: gebruik uitsluitend een stroomsnoer met CSA/UL-certificering, snoertype SPT-2 of zwaarder, minimaal AWG-koper NO.18, met aan het ene uiteinde een gegoten mannelijke stekker (met een gespecificeerde NEMA-configuratie), en aan het andere uiteinde een gegoten vrouwelijke connector (met een gespecificeerde IEC-configuratie van een niet-industrieel type) of een gelijkwaardig stroomsnoer.

Over de batterij

⚠ Waarschuwing

- Berg de batterij op buiten bereik van kleine kinderen. Als zij de batterij in hun mond steken, kunnen ze een elektrische schok krijgen.
- Mocht het lekkende materiaal van de batterij in contact komen met uw ogen, wrijf ze dan niet uit. Spoel uw ogen met schoon water en ga onmiddellijk naar een arts.

⚠ Pas op

- Gebruik alleen de aangegeven batterij in deze camera. Het gebruik van andere batterijen kan brand of ontploffing veroorzaken.
- Demonteer de batterij nooit. Het demonteren van batterijen kan leiden tot een explosie of lekkage.
- Pas op dat u zichzelf niet verbrandt bij het verwijderen van de batterij. Sommige delen van de camera worden tijdens het gebruik heet.

- Houd snoeren, haarspeldjes en andere metalen voorwerpen uit de buurt van de plus- en minpolen van de batterij.
- Sluit de batterij nooit kort en stel deze niet bloot aan vuur. De batterij kan exploderen of vlam vatten.
- Mocht het lekkende materiaal van de batterij in contact komen met uw huid of kleding, was de betroffen gebieden dan grondig schoon met water.
- Waarschuwingen bij het gebruik van de batterij D-LI88:
  - BIJ ONJUIST GEBRUIK KAN DE BATTERIJ EXPLODEREN OF ONTBRANDEN.
  - DEMONTEER DE BATTERIJ NOOIT EN GOOI HEM EVENMIN WEG IN VUUR.
  - LAAD DE BATTERIJ ALLEEN OP ALS AAN DE GESPECIFICEERDE VOORWAARDEN WORDT VOLDAAN.
  - STEL DE BATTERIJ NIET BLOOT AAN TEMPERATUREN BOVEN 60°C EN VOORKOM KORTSLUITING.
  - VERBRIJZEL DE BATTERIJ NIET EN PROBEER ZE NIET TE MODIFIEREN.

Houd de camera en meegeleverde accessoires buiten bereik van kleine kinderen

⚠ Waarschuwing

- Zorg ervoor dat kleine kinderen niet bij de camera en meegeleverde accessoires kunnen.
  1. Als het product valt of per ongeluk wordt gebruikt, kan dit leiden tot ernstig persoonlijk letsel.
  2. De camerariem om de nek doen kan verstikking veroorzaken.
  3. Houd kleine accessoires, zoals batterijen en SD-geheugenkaarten, buiten bereik van kleine kinderen om het risico te vermijden dat deze per ongeluk worden ingeslikt. Mocht een accessoire toch per ongeluk worden ingeslikt, ga dan onmiddellijk naar een arts.

Aandachtspunten tijdens het gebruik

Voor u de camera gaat gebruiken

- Neem, als u op reis gaat, het document Worldwide Service Network mee dat deel uitmaakt van het pakket. Dit komt van pas bij problemen in het buitenland.
- Wanneer de camera lange tijd niet is gebruikt, ga dan na of alles nog goed werkt, vooral als u er belangrijke opnamen mee wilt maken (bijvoorbeeld huwelijksfoto's of opnamen op reis). Opnamen en geluid kunnen niet worden gegarandeerd als opnemen, weergeven of het overzetten van de gegevens naar een computer enz. niet mogelijk is als gevolg van een defect aan de camera of aan de opnamemedia (SD-geheugenkaart) enz.

Over de batterij en de batterijlader

- Als de batterij volledig opgeladen wordt weggeborgen, kan dat tot verlies van prestaties leiden. Vermijd met name opslag bij hoge temperaturen.
- Als de camera gedurende langere tijd niet wordt gebruikt terwijl een batterij is geplaatst, kan de batterij te ver ontladen, wat ten koste gaat van de levensduur.
- Het verdient aanbeveling de batterij een dag voor gebruik, of op de dag van gebruik zelf op te laden.
- Het bij de camera geleverde netsnoer dient uitsluitend te worden gebruikt voor de batterijlader D-BC88. Gebruik het netsnoer niet voor andere apparaten.

Voorzorgsmaatregelen voor het dragen en gebruiken van de camera

- Stel de camera niet bloot aan hoge temperaturen of hoge luchtvochtigheid. Laat de camera niet achter in een voertuig, omdat met name in auto's de temperatuur zeer hoog kan oplopen.
- Stel de camera niet bloot aan zware trillingen, schokken of druk. Gebruik een kussen om de camera te beschermen tegen trillingen van een motor, auto of schip.
- Het temperatuurbereik voor gebruik van de camera is 0° tot 40°C (32°F tot 104°F).
- De monitor kan zwart worden bij hoge temperaturen, maar werkt weer normaal bij een normale omgevingstemperatuur.

- De reactiesnelheid van de monitor kan traag worden bij lage temperaturen. Dit ligt aan de eigenschappen van de vloeistofkristallen en is geen defect.
- Plotselinge temperatuurschommelingen veroorzaken condensvorming aan de binnen- en buitenkant van de camera. Doe de camera in de draagtas of een plastic zak en haal deze er pas uit als het temperatuurverschil tussen de camera en de omgeving minimaal is geworden.
- Vermijd contact met afval, modder, zand, stof, water, gifgassen of zouten, aangezien de camera hierdoor defect kan raken. Als er regen- of waterdruppels op de camera komen, veeg hem dan droog.
- Druk niet met kracht op de monitor. Het risico bestaat dat de monitor hierdoor breekt of niet meer naar behoren functioneert.
- Ga niet zitten met de camera in uw achterzak. Hierdoor kan de behuizing van de camera of het scherm beschadigd raken.
- Draai de bevestigingsbout niet te vast aan wanneer u de camera op een statief plaatst.
- Het objectief van deze camera is niet verwisselbaar. Het objectief kan niet worden verwijderd.

De camera schoonmaken

- Maak het product niet schoon met organische oplosmiddelen zoals verfverdunner, alcohol of wasbenzine.
- Verwijder stof dat zich op het objectief of de zoeker heeft verzameld met een lenskwastje. Gebruik nooit een spuitbus voor het schoonmaken, omdat het objectief hierdoor beschadigd kan raken.

De camera opbergen

- Berg de camera niet op een plaats op met conserveermiddelen of chemicaliën. Opslag in ruimten met hoge temperaturen en een hoge luchtvochtigheid kan schimmelvorming veroorzaken. Haal de camera uit de tas en berg hem op een droge en goed geventileerde plaats op.

Andere voorzorgsmaatregelen

- Laat de camera om de één tot twee jaar nakijken teneinde de prestaties van het product op peil te houden.
- Houd er rekening mee dat de oorspronkelijke gegevens niet volledig worden gewist wanneer u opnamen of geluidsbestanden verwijdert of een SD-geheugenkaart of het ingebouwde geheugen formatteert. Verwijderde bestanden kunnen soms worden teruggehaald met in de handel verkrijgbare software. De gebruiker is zelf verantwoordelijk voor de privacy.

De inhoud van het pakket controleren

Controleer of alle onderstaande items bij de camera zijn geleverd.

□ Camera (Optio H90)

□ Draagriem (O-ST104)

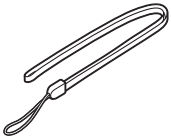

□ Software (cd-rom) S-SW104

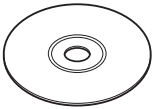

□ USB-kabel (I-USB7)

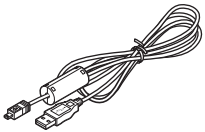

□ AV-kabel (I-AVC7)

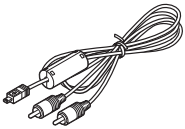

□ Oplaadbare lithium-ionbatterij (D-LI88)

□ Batterijlader (D-BC88)

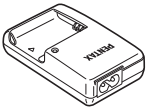

□ Netsnoer

□ Bedieningshandleiding

☑ Snel aan de slag (deze gids)

Namen van onderdelen en indicaties op de monitor

Voorzijde

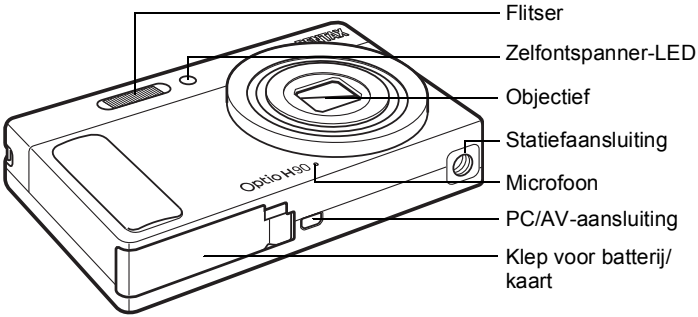

Achterzijde

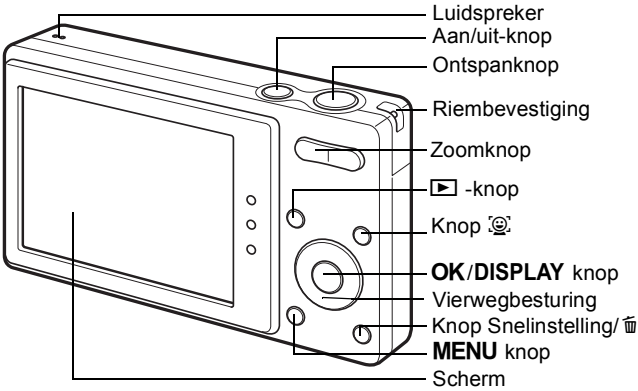

In deze gids worden de pijltoetsen waarop u moet drukken, weergegeven zoals hiernaast rechts is aangegeven.

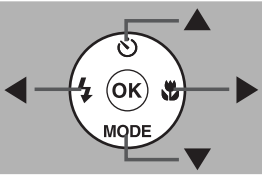

●Indicaties op de monitor

In de foto-opnamestand worden de volgende indicaties weergegeven op de monitor.

Normale weergave in de foto-opnamestand

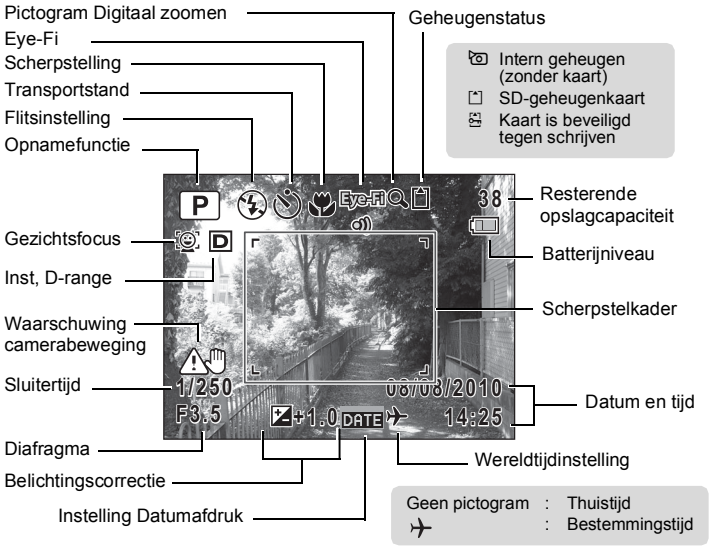

Indicatie batterijniveau

U kunt het batterijniveau aflezen aan de indicatie op het scherm.

Schermaanduiding	Batterijstatus
(groen)	Er is nog voldoende stroom.
(groen)	Batterij raakt leeg.
(geel)	Batterij is bijna leeg.
(rood)	Batterij is uitgeput.
[Batterij leeg]	Nadat dit bericht is verschenen, wordt de camera uitgeschakeld.

1 De camera gereed maken voor gebruik

Maak uw camera gereed voor gebruik, voordat u hem daadwerkelijk gaat gebruiken.

●De draagriem bevestigen

Bevestig de met de camera meegeleverde draagriem zoals weergegeven in de afbeelding.

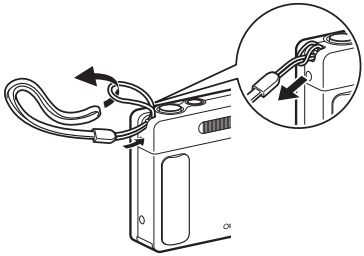

●De batterij en de kaart plaatsen

Plaats de batterij en de SD-geheugenkaart zoals weergegeven in de afbeelding.

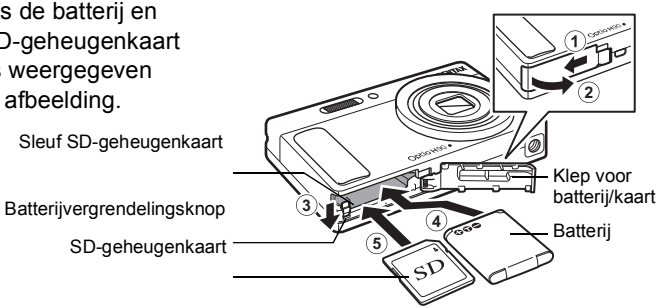

* De SD-geheugenkaart is afzonderlijk verkrijgbaar.

Voordat u de batterij gebruikt
Laad de batterij op voordat u hem voor het eerst in de camera gebruikt.

2 De camera aanzetten

●Druk op de aan/uit-knop

De camera wordt ingeschakeld en is gereed voor het maken van foto's. Druk opnieuw op de aan/uit-knop om de camera uit te schakelen.

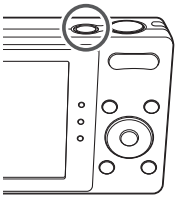

●Geef de basisinstellingen op

Het scherm [Language/言語] wordt weergegeven als de camera voor de eerste keer wordt ingeschakeld. Selecteer de gewenste taal en stel de datum en tijd in.

1. Selecteer de gewenste taal met de vierwegbesturing (▲▼◀▶).
2. Druk op de knop **OK**.
   Het scherm [Basisinstellingen] verschijnt.

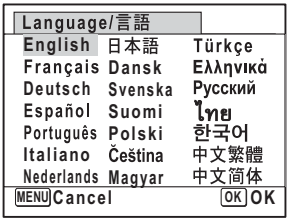

Memo

Als u per abuis de verkeerde taal selecteert en op **OK** drukt, druk dan op de vierwegbesturing (▶), selecteer de taal met de vierwegbesturing (▲▼◀▶) en druk vervolgens op **OK**. Het scherm [Basisinstellingen] verschijnt vervolgens in de geselecteerde taal.

❸ Druk op de vierwegbesturing (▼) om het kader te verplaatsen naar [⌂ Thuistijd].

❹ Druk op de vierwegbesturing (▶). Het scherm [⌂ Thuistijd] verschijnt.

❺ Kies de stad met de vierwegbesturing (◀ ▶).

❻ Druk op de vierwegbesturing (▼) om het kader naar [Zomertijd] (DST) te verplaatsen.

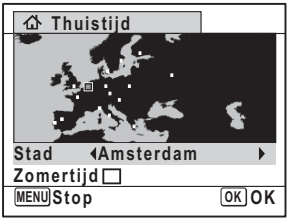

❼ Selecteer ☑ of □ met de vierwegbesturing (◀ ▶) en druk op de knop **OK**.
Het scherm [Basisinstellingen] verschijnt weer.

❽ Selecteer [Instellingen voltooid] met de vierwegbesturing (▼) en druk op de knop **OK**.
Het scherm [Datum instellen] verschijnt.

❾ Druk op de vierwegbesturing (▶) om [DD/MM/JJ] te selecteren en gebruik vervolgens de vierwegbesturing (▲ ▼) om de datumweergave te kiezen.

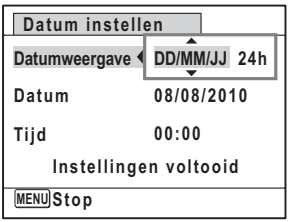

⑩ Selecteer [24h] met de vierwegbesturing (▶), en selecteer vervolgens [24h] (24-uursweergave) of [12h] (12-uursweergave) met de vierwegbesturing (▲▼).

⑪ Druk op de vierwegbesturing (▶), en vervolgens op de vierwegbesturing (▼) om het kader te verplaatsen naar [Datum].

⑫ Selecteer [01] (dag), [01] (maand) of [2010] (jaar) met de vierwegbesturing (▶), en stel vervolgens de huidige datum in met de vierwegbesturing (▲▼).

⑬ Druk op de vierwegbesturing (▶), en vervolgens op de vierwegbesturing (▼) om het kader te verplaatsen naar [Tijd].

⑭ Stel de tijd in als bij ⑫.

⑮ Druk op de vierwegbesturing (▼) om [Instellingen voltooid] te selecteren en druk op de knop **OK**.

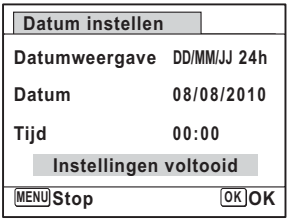

●Een SD-geheugenkaart formatteren

Gebruik deze camera om SD-geheugenkaarten te formatteren (initialiseren) die nog niet eerder zijn gebruikt, of die in andere camera's of digitale apparaten zijn gebruikt. Let op: bij formatteren worden alle gegevens van de SD-geheugenkaart verwijderd.

1. Druk op de knop **MENU** en open het menu [🔧 Instelling] met de vierwegbesturing (◀ ▶).
2. Gebruik de vierwegbesturing (▲ ▼) om [Formatteren] te selecteren en druk op de vierwegbesturing (▶).
3. Gebruik de vierwegbesturing (▲ ▼) om [Formatteren] te selecteren en druk op de knop **OK**.

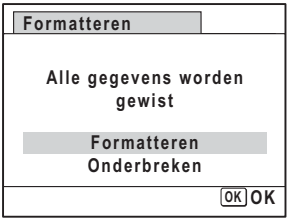

3 Opnamen maken

Richt de camera op het onderwerp en druk op de ontspanknop. Afhankelijk van de lichtomstandigheden gaat de flitser automatisch af.

1. Kader het onderwerp in met het scherpstelkader op het scherm.
2. Met de zoomknop kunt u het opnamegebied wijzigen.

Rechts	(♠)	Maakt het onderwerp groter.
Links	(♠♠♠)	Verbreedt het opnamegebied dat de camera vastlegt.

3. Druk de ontspanknop tot halverwege in.

   Het scherpstelkader op het scherm wordt groen als het onderwerp is scherpgesteld.

4. Druk de ontspanknop helemaal in.

   De opname wordt gemaakt.

●De flitsinstelling selecteren

Elke keer dat u op de vierwegbesturing (◀) drukt, wordt een volgende van de onderstaande flitsstanden geselecteerd.

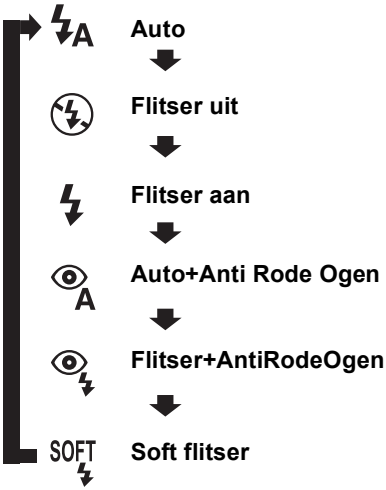

Memo

- In de standen (Video) of (Vuurwerk) kan geen andere flitsstand worden geselecteerd.
- In de stand (Nachtopname) kunt u en niet selecteren.

●De transportstand selecteren

Elke keer dat u op de vierwegbesturing (▲) drukt, wordt een volgende van de onderstaande transportstanden geselecteerd.

Standaard (Enkelbeeld)

10 s Zelfontspanner

Memo

- U kunt kiezen uit (Continue opname) of (Continue snel opnemen), afhankelijk van de opnamestand.
- U kunt (2s zelfontspanner) selecteren door te drukken op de vierwegbesturing (▼) en vervolgens (▶) nadat u (10s zelfontspanner) hebt geselecteerd.
- In de standen (Gr. Inst.), (Autom. opname), (Nachtopname), (Video), (Vuurwerk), (Beeld inkadering), (Digitaal breed) of (Digitaal panorama) kunt u en niet selecteren.

●De scherpstelling selecteren

Elke keer dat u op de vierwegbesturing (▶) drukt, wordt een volgende van de onderstaande scherpstelstanden geselecteerd.

Standaard

Macro

Super Macro

Pan-focus

Oneindig

Handmatig Focus

Een opnamefunctie selecteren

U kunt de juiste stand voor de specifieke situatie selecteren in het opnamepalet.

Druk op de vierwegbesturing (▼).

Selecteer een opnamefunctie met de vierwegbesturing (▲▼◀▶) en druk op de knop **OK**.

4 Opnamen weergeven

U kunt opnamen die u hebt gemaakt, weergeven op het scherm.

1. Druk na het maken van een opname op de ▶-knop.

   De opname verschijnt op het scherm.

Memo

- Druk op de vierwegbesturing (◀ ▶) om de vorige of volgende opname weer te geven.
- Als u de zoomknop tijdens weergave naar links drukt, worden tegelijkertijd 4 miniaturen weergegeven. Drukt u de zoomknop nogmaals naar links bij weergave van 4 miniaturen, dan worden 9 miniaturen weergegeven. Druk dan de zoomknop nogmaals naar links om de kalenderweergave of mapweergave te activeren.

●Opnamen wissen

Eén opname wissen

U kunt de opname wissen die wordt weergegeven.

❶ Geef de opname weer die u wilt wissen.

❷ Druk op de knop 🗑.

Het bevestigingsscherm verschijnt.

❸ Selecteer [Wissen] met de vierwegbesturing (▲▼).

❹ Druk op de knop **OK**.

Memo

- U kunt een aantal geselecteerde opnamen in één keer wissen vanuit de weergave met vier of negen opnamen.
- U kunt alle opnamen in één keer wissen.
- U kunt opgeslagen opnamen beveiligen zodat ze niet per ongeluk kunnen worden gewist.

Een weergavestand selecteren

U kunt de weergavefunctie die u wilt gebruiken selecteren in het weergavepalet.

Druk tijdens de weergave van een opname in de weergavestand op de vierwegbesturing (▼).

Selecteer een weergavefunctie met de vierwegbesturing (▲▼◀▶) en druk op de knop **OK**.

Raadpleeg de handleiding hieronder voor uitgebreide informatie over het werken met de Optio H90.

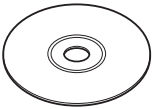

Optio H90 Handleiding

Informatie voor gebruikers over inzameling en verwerking van afgedankte apparatuur en gebruikte batterijen

1. In de Europese Unie

Deze symbolen op de verpakking en in bijgevoegde documenten duiden erop dat gebruikte elektrische en elektronische apparatuur en batterijen niet bij het gewone huisvuil mogen worden verwerkt.

Gebruikte elektrische/elektronische apparatuur en batterijen moeten afzonderlijk en in overeenstemming met de bestaande wetgeving worden behandeld.
Deze wetgeving vereist dat deze producten op de voorgeschreven wijze worden ingezameld en hergebruikt. Huishoudens binnen de EU kunnen hun gebruikte elektrische/elektronische producten en batterijen kosteloos inleveren bij inzamelpunten*.
In sommige landen nemen ook winkeliers uw oude product in als u een vergelijkbaar nieuw product koopt.
*Neem voor meer bijzonderheden contact op met de plaatselijke instanties.

Als u zich op de juiste wijze van dit product ontdoet, dan draagt u ertoe bij dat het afval op de juiste wijze wordt behandeld en hergebruikt en dat geen schade optreedt aan het milieu of de gezondheid.

2. In andere landen buiten de EU

Deze symbolen zijn alleen geldig in de Europese Unie. Als u zich van deze items wilt ontdoen, neem dan contact op met de lokale overheid of een dealer om te vragen naar de juiste methode voor afvalverwerking.

In Zwitserland kan gebruikte elektrische/elektronische apparatuur gratis teruggebracht worden naar de detaillist, zelfs wanneer u geen nieuw product koopt. Andere verzamelpunten vindt u op de website www.swico.ch of www.sens.ch.

Opmerking over het batterijsymbool (onderste twee symboolvoorbeelden):
Dit symbool kan zijn gebruikt in combinatie met een aanduiding voor het gebruikte chemische element of de chemische samenstelling. In dat geval dient u de regeling van de richtlijn voor de betrokken chemische stoffen na te leven.

Memo

HOYA CORPORATION
PENTAX Imaging Systems Division

2-36-9, Maeno-cho, Itabashi-ku, Tokyo 174-8639, JAPAN
(http://www.pentax.jp)

PENTAX Europe GmbH (European Headquarters)
Julius-Vosseler-Strasse, 104, 22527 Hamburg, GERMANY
(HQ - http://www.pentaxeurope.com)
(Germany - http://www.pentax.de)
Hotline: 0180 5 736829 / 0180 5 PENTAX

Austria Hotline: 0820 820 255 (http://www.pentax.at)

PENTAX U.K. Limited
PENTAX House, Heron Drive, Langley, Slough,
Berks SL3 8PN, U.K.
(http://www.pentax.co.uk) Hotline: 0870 736 8299

PENTAX France S.A.S.
112 Quai de Bezons - BP 204, 95106 Argenteuil Cedex, FRANCE
(http://www.pentax.fr)
Hotline: 0826 103 163 (0,15€ la minute) Fax: 01 30 25 75 76
Email: http://www.pentax.fr/_fr/photo/contact.php?photo&contact

PENTAX Imaging Company
A Division of PENTAX of America, Inc.

(Headquarters)
600 12th Street, Suite 300 Golden, Colorado 80401, U.S.A.
(PENTAX Service Department)
12061 Tejon St. STE 600
Westminster, Colorado 80234, U.S.A.
(http://www.pentaximaging.com)

PENTAX Canada Inc.
1770 Argentia Road Mississauga, Ontario L5N 3S7, CANADA
(http://www.pentax.ca)

PENTAX Trading (SHANGHAI) Limited
23D, Jun Yao International Plaza, 789 Zhaojiabang Road,
Xu Hui District, Shanghai, 200032 CHINA
(http://www.pentax.com.cn)

De fabrikant behoudt zich het recht voor zonder voorafgaande berichtgeving wijzigingen in specificaties, ontwerp en beschikbaarheid aan te brengen.

OPH900175/DUT

Copyright © HOYA CORPORATION 2010
FOM 01.01.2010 Printed in Europe